# Technický list

Vlastnosti produktu

| Fritéza elektrická dvojitá 0,38 kW/l, 8+8 l stolní 230 V / 1N | | |
|---|---|---|
| **Model** | **Sap kód** | 00000911 |
| FE 77 | **Skupina artiklů** | Fritézy a udržovače hranolek |



- Objem vany [l]: 8
- Výpusť: Ne
- Maximální teplota zařízení [°C]: 190
- Minimální teplota zařízení [°C]: 50
- Materiál: Nerez
- Umístění ohřevu: Vnitřní
- Zapalování: Elektrické
- Počet košů: 2
- Rozměr koše [mm]: 210 x 235 x 100

| | | | |
|---|---|---|---|
| **Sap kód** | 00000911 | **Příkon elektrický [kW]** | 6.000 |
| **Šířka netto [mm]** | 574 | **Napájení** | 230 V / 1N - 50 Hz |
| **Hloubka netto [mm]** | 450 | **Objem vany [l]** | 8 |
| **Výška netto [mm]** | 311 | **Počet košů** | 2 |
| **Hmotnost netto [kg]** | 15.50 | **Rozměr koše [mm]** | 210 x 235 x 100 |



RM GASTRO, s.r.o.,
Třída Čs. armády 816,
391 81 Veselí nad Lužnicí 1, ID:49825062

# Technický list

Technický výkres

| Fritéza elektrická dvojitá 0,38 kW/l, 8+8 l stolní 230 V / 1N | | |
|---|---|---|
| **Model** | **Sap kód** | 00000911 |
| FE 77 | **Skupina artiklů** | Fritézy a udržovače hranolek |

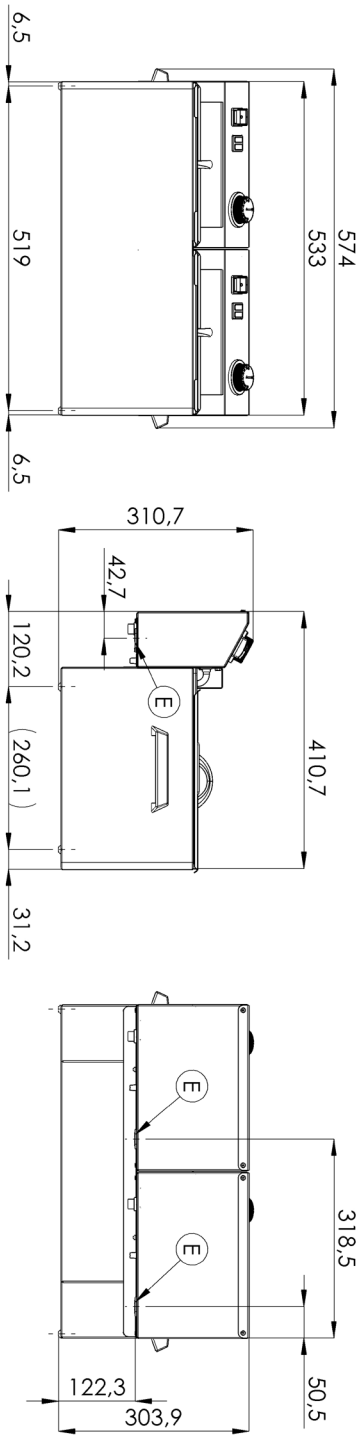




RM GASTRO, s.r.o.,
Třída Čs. armády 816,
391 81 Veselí nad Lužnicí 1, ID:49825062

# Technický list

Výhody produktu

| Fritéza elektrická dvojitá 0,38 kW/l, 8+8 l stolní 230 V / 1N | | |
|---|---|---|
| **Model** | **Sap kód** | 00000911 |
| FE 77 | **Skupina artiklů** | Fritézy a udržovače hranolek |

**1** **Celonerezové provedení**

dlouhá životnost
odolnost materiálu z nerezové oceli AISI 304
materiál nerezne

- úspory na servisních zásazích
- snadná a rychlejší obsluha

**2** **Stupeň krytí ovládacích prvků IPX4**

bezúdržbový systém
odolnost proti stříkající vodě
dlouhá životnost

- úspory na servisních zásazích
- snadné čištění zařízení

**3** **Efektivní studená zóna**

zabraňuje přepalování zbytků potravin
nedochází ke změně chuti oleje

- delší životnost oleje
- snadný přístup a údržba

**4** **Vyjímatelné topné těleso**

delší životnost
snadný přístup

- plně vyjímatelný elektrický box i s topným tělesem pro pohodlné čištění vany a servisní úkony
- snadný přístup i do rohů a úspora času

**5** **Vyjímatelná nádoba**

nerez nádoba s ušima

- snazší čištění a manipulace
- možnost mytí nádoby v myčce

**6** **Manipulace**

snadná přenositelnost

- flexibilita v kuchyni, možnost využít na rauty

**7** **Prevence samovznícení**

vyšší zadní komínek

- bezpečnější odvod tepla a oddělení oleje a ventilace od fritézy

**8** **2 termostaty**

pojistný a pracovní termostat

- bezpečnost provozu
- prevence samovznícení
- prevence přepalování oleje



RM GASTRO, s.r.o.,
Třída Čs. armády 816,
391 81 Veselí nad Lužnicí 1, ID:49825062

# Technický list

Technické parametry

| Fritéza elektrická dvojitá 0,38 kW/l, 8+8 l stolní 230 V / 1N | | |
|---|---|---|
| **Model** | **Sap kód** | 00000911 |
| FE 77 | **Skupina artiklů** | Fritézy a udržovače hranolek |

1. **Sap kód:**
   00000911
2. **Šířka netto [mm]:**
   574
3. **Hloubka netto [mm]:**
   450
4. **Výška netto [mm]:**
   311
5. **Hmotnost netto [kg]:**
   15.50
6. **Šířka brutto [mm]:**
   450
7. **Hloubka brutto [mm]:**
   575
8. **Výška brutto [mm]:**
   330
9. **Hmotnost brutto [kg]:**
   17.00
10. **Typ spotřebiče:**
    Elektrické zařízení
11. **Konstrukční typ zařízení:**
    Stolní
12. **Příkon elektrický [kW]:**
    6.000
13. **Napájení:**
    230 V / 1N - 50 Hz
14. **Zapalování:**
    Elektrické
15. **Stupeň krytí ovládacích prvků:**
    IPX4
16. **Materiál:**
    Nerez
17. **Kontrolky:**
    chodu a nahřátí
18. **Materiál vrchní desky:**
    AISI 304
19. **Tloušťka vrchní desky [mm]:**
    0.80
20. **Standardní výbava k zařízení:**
    víka, koše
21. **Objem vany [l]:**
    8
22. **Maximální teplota zařízení [°C]:**
    190
23. **Minimální teplota zařízení [°C]:**
    50
24. **Pojistný termostat do x °C:**
    235
25. **Nastavitelné nožičky:**
    Ano
26. **Materiál tělesa:**
    AISI 304
27. **Počet košů:**
    2
28. **Rozměr koše [mm]:**
    210 x 235 x 100



RM GASTRO, s.r.o.,
Třída Čs. armády 816,
391 81 Veselí nad Lužnicí 1, ID:49825062

# Technický list

Technické parametry

| Fritéza elektrická dvojitá 0,38 kW/l, 8+8 l stolní 230 V / 1N | | |
|---|---|---|
| **Model** | **Sap kód** | 00000911 |
| FE 77 | **Skupina artiklů** | Fritézy a udržovače hranolek |

**29. Konstrukce topného tělesa:**
topné vinuté těleso s velkým povrchem pro prodloužení jeho životnosti a rovnoměrné nahřátí olejové lázně

**30. Výpusť:**
Ne

**31. Umístění ohřevu:**
Vnitřní

**32. Průřez vodičů CU [mm²]:**
2,5



RM GASTRO, s.r.o.,
Třída Čs. armády 816,
391 81 Veselí nad Lužnicí 1, ID:49825062